CSCLED SS02 Lumière de sécurité
Instructions d'installation

AVERTISSEMENTS



RISQUE D'INCENDIE, DE CHOC ÉLECTRIQUE, DE COUPURES OU AUTRES DANGERS : L'installation et l'entretien de ce produit doivent être effectués par un électricien qualifié. Ce produit doit être installé conformément au code d'installation applicable par une personne connaissant la construction, le fonctionnement du produit et les risques associés.

RISQUE D'INCENDIE ET DE CHOC ÉLECTRIQUE : S'assurer que l'alimentation est COUPÉE avant de commencer l'installation ou toute maintenance.

Couper l'alimentation au niveau du fusible ou du disjoncteur.

RISQUE D'INCENDIE : Se référer à l'étiquette du produit pour connaître les exigences minimales spécifiques des conducteurs d'alimentation.

RISQUE DE BRÛLURE : Couper l'alimentation et laisser le luminaire refroidir avant toute manipulation ou maintenance.

RISQUE DE BLESSURE : Le luminaire peut être endommagé et/ou devenir instable s'il n'est pas installé correctement.

AUCUNE RESPONSABILITÉ : CSC LED n'assume aucune responsabilité pour les dommages ou pertes de toute nature pouvant résulter d'une installation, manipulation ou utilisation incorrecte, imprudente ou négligente de ce produit.

SÉCURITÉ : Ce luminaire doit être câblé conformément au Code électrique national (NEC) et aux codes et règlements locaux applicables. Une mise à la terre correcte est nécessaire pour assurer la sécurité des personnes. Suivre attentivement la procédure de mise à la terre indiquée dans la section installation.

APPLICATIONS : Ce luminaire est conçu pour l'éclairage extérieur et ne doit pas être utilisé dans des zones à ventilation limitée ou à l'intérieur de boîtiers à haute température ambiante. Il doit être stocké dans un endroit sec avant l'installation. Ne pas exposer le luminaire à la pluie, à la poussière ou à d'autres conditions environnementales avant l'installation et l'insertion du contrôle photoélectrique ou du capuchon de court-circuit (si équipé). Les meilleurs résultats seront obtenus si le luminaire est installé et entretenu selon les recommandations suivantes.

ATTENTION – SERVICE DE RÉCEPTION : Noter la description exacte du luminaire pour tout manque ou dommage visible sur le bon de livraison. Déposer une réclamation auprès du transporteur (LTL) directement. Les réclamations pour dommages cachés doivent être effectuées dans les 15 jours suivant la livraison. Tout matériel endommagé, avec son emballage d'origine complet, doit être conservé.

IMPORTANT : Appliquer un cordon de silicone sur le dessus et les côtés du luminaire là où il rencontre le mur ou la surface de montage afin d'éviter l'infiltration d'eau par l'arrière du luminaire. LE NON-RESPECT DE CETTE CONSIGNE ANNULERA LA GARANTIE.

ATTENTION

Veuillez lire attentivement les instructions d'installation avant de procéder et conserver ces instructions pour référence future. Le non-respect des instructions d'installation peut annuler la garantie du produit.

1. Ne pas utiliser de générateur électrique pour tester le luminaire LED.
2. Porter des gants pour éviter les blessures avant l'installation.

INSTRUCTIONS D'INSTALLATION

1. Fixer le support de montage à la boîte de jonction à l'aide des vis fournies (Fig. 1).
2. Coller le tampon en mousse fourni à l'arrière du luminaire en retirant l'adhésif (Fig. 2). Fixer le câble de sécurité au support de montage.
3. Effectuer les connexions électriques. Fil noir sur la phase, fil blanc sur le neutre (Fig. 3).
4. Retirer le bouchon en caoutchouc et fixer le luminaire au support avec la vis fournie (Fig. 4). Remettre le bouchon en caoutchouc une fois terminé.
5. Appliquer du calfeutrage autour de la base du luminaire.
6. Ajuster la direction des têtes LED en les faisant pivoter et incliner.

Fig. 1

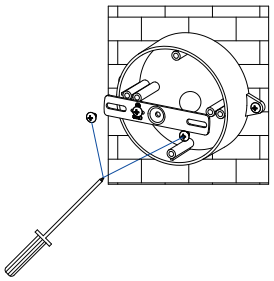

Fig. 2

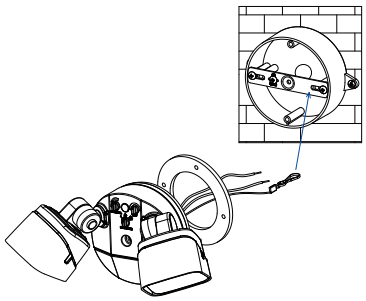

Fig. 3

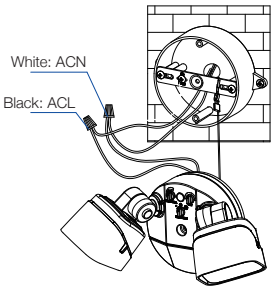

Fig. 4

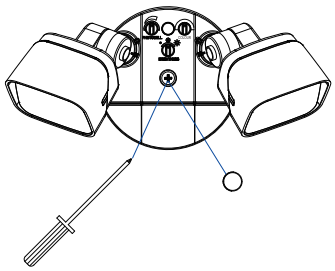

DESCRIPTION DES FONCTIONS DU PRODUIT

Crépuscule à l'aube :

Description du fonctionnement : La lumière s'allume au crépuscule et s'éteint à l'aube, peu importe si un mouvement est détecté.

1. Tourner le bouton **MOTION** complètement vers la gauche. Cela désactive le capteur de mouvement.
2. Régler le bouton **PHOTOCELL** à n'importe quelle position sauf complètement à gauche. Plus il est tourné vers la droite, plus il est sensible (moins de lumière du jour est nécessaire pour activer la cellule photoélectrique).
3. Régler le bouton **BRIGHTNESS** au milieu pour 16 W, ou vers la droite pour 25 W.
4. Régler le bouton **TIME** à n'importe quelle position sauf **TEST**. Le réglage du temps ne sera pas activé dans ce mode.

Toujours allumé :

Description du fonctionnement : La lumière reste toujours allumée, sauf si l'alimentation du luminaire est coupée.

1. Tourner le bouton **PHOTOCELL** complètement vers la gauche. Cela désactive la cellule photoélectrique.
2. Tourner le bouton **MOTION** complètement vers la gauche. Cela désactive le capteur de mouvement.
3. Régler le bouton **BRIGHTNESS** au milieu pour 16 W, ou vers la droite pour 25 W.

AUTO (Crépuscule à l'aube + capteur de mouvement) :

Description du fonctionnement : La luminaire s'allume au crépuscule lorsqu'un mouvement est détecté. Il demeure allumé selon les réglages de durée et de luminosité sélectionnés. Il ne s'allume pas pendant le jour, même si un mouvement est détecté.

1. Régler le bouton **PHOTOCELL** à n'importe quelle position sauf complètement vers la gauche. Plus le bouton est tourné vers la droite, plus la sensibilité est élevée (moins de lumière du jour est nécessaire pour activer la photocellule).
2. Régler le bouton **TIME** à **1M** pour une durée de maintien de 1 minute, ou à **5M** pour une durée de maintien de 5 minutes. Le réglage **TEST** correspond à 5 secondes.
3. Régler le bouton **MOTION** à n'importe quelle position sauf complètement vers la gauche. Plus le bouton est tourné vers la droite, plus la sensibilité au mouvement est élevée.
4. Réglages de **BRIGHTNESS** :

   Gauche : 25 W, puis extinction après la durée de maintien.

   Centre : 16 W, puis réduction à 10 % après la durée de maintien.

   Droite : 25 W, puis réduction à 10 % après la durée de maintien.

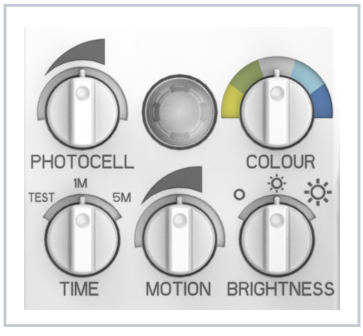

RÉGLAGE DU TCC :

Réglez le TCC en tournant le bouton COLOUR. Vous entendrez et sentirez un clic à chaque sélection. De gauche à droite : 2700 K, 3000 K, 3500 K, 4000 K, 5000 K.